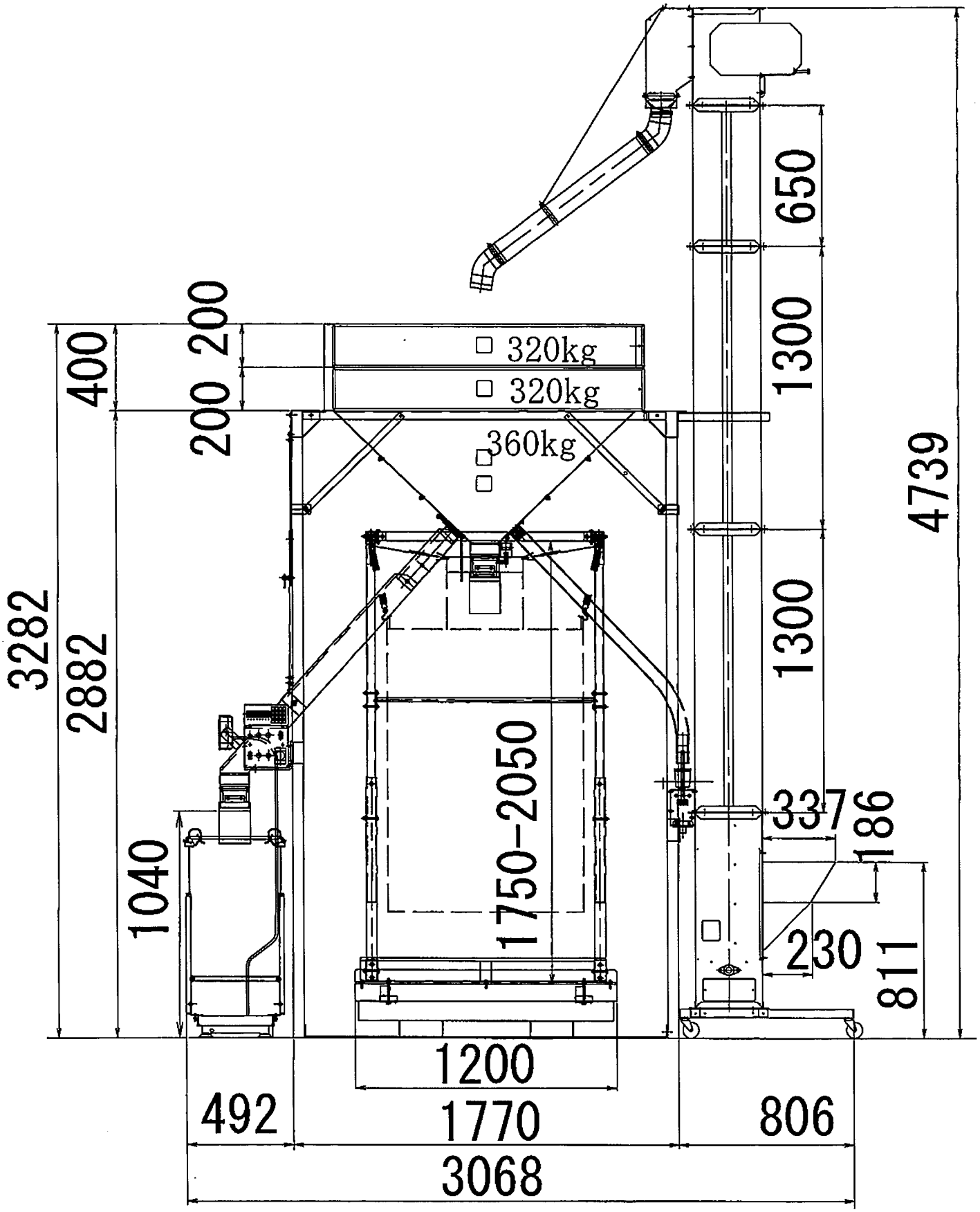フレコンバッグスケール
型式：ＦＢＨ６ＷＧＭＳＫ